KYKLON
1996

MANUAL DE INSTRUÇÃO

SECADORA DE ANIMAIS

Rotomoldada | Inox

KYKLON
1996

Bem-vindo ao Mundo Kyklon!

Estamos muito contentes por você nos escolher e conquistar o seu novo produto!

Tudo que nós fazemos é pensado em você e nos animais, para entregar mais conforto, segurança, desempenho e resultado.

É um mundo de inovações tecnológicas, exclusivas da Kyklon, feitas com muito respeito e carinho!

Se você quiser falar conosco, pode nos ligar ou chamar no WhatsApp (abaixo). Não esqueça de nos acompanhar nas redes sociais para ficar por dentro de todas as novidades.

Com amor, Família Kyklon. ♥

55 51 3471-4001
55 51 99247-8884 | Geral
55 51 3041-0003 | ATK

Kyklonpet
Kyklon.com.br

ÍNDICE

CUIDADOS E PRECAUÇÕES.....2

INSTALAÇÃO.....4

INSTRUÇÕES DE USO.....6

MANUTENÇÃO.....8

SOLUÇÕES DE PROBLEMAS.....9

GARANTIA.....10

CONDIÇÕES DE GARANTIA.....10

CUIDADOS E PRECAUÇÕES ⚠

(1) Leia atentamente o manual de instruções antes de ligar a secadora.

(2) Evite acidentes, após desembalar o aparelho, mantenha o material da embalagem fora do alcance de crianças e efetue o descarte em conformidade com a legislação do seu município.

(3) A tomada deverá ser adequada ao plugue do aparelho. Não utilize qualquer tipo de adaptador, tais como, "T" ou similares. Tomada inadequada ocasiona deficiência de alimentação, fugas de corrente, queima do plugue e danos ao aparelho.

(4) Antes de conectar o aparelho à tomada, certifique-se de que a tensão disponível é a mesma do aparelho e que o interruptor esteja na posição desligado (indicado pelo símbolo "O").

(5) Aquecimento da tomada ou do plugue, sinais de deformação ou derretimento do plugue ou da tomada são causados principalmente pela instalação elétrica subdimensionada ou por mau contato da tomada que, nesses casos, necessitam ser substituídas.

(6) Como qualquer dispositivo elétrico, não ligue a secadora caso o cabo ou plugue ou quaisquer outras partes do sistema elétrico estejam danificadas ou se a sua instalação elétrica estiver inapropriada ou ainda se o aparelho apresentar ruídos estranhos. Em casos de defeitos no sistema elétrico do aparelho, entre em contato com uma assistência técnica autorizada. Em casos de danos na sua rede elétrica, consulte um eletricista da sua confiança.

(7) Não prenda, torça, estique, amarre, corte ou faça adaptações no cabo elétrico.

(8) A substituição e/ou limpeza do filtro do ar deve ser executada somente por técnico autorizado do fabricante e deve ser efetuada anualmente.

(9) Durante o uso da secadora verifique o bem estar do animal a cada 10 minutos. Tenha especial cuidado com animais portadores de anomalias como ressecamento dos olhos, dermatites, epilepsia, desmaios, etc.

(10) NÃO LIGUE A SECADORA SEM ATERRAMENTO, pois haverá risco de choque elétrico.

(11) Este aparelho deve ser ligado ***somente*** *em tomada de 20 ampéres.*

**** USAR SOMENTE TOMADA DE 20 A***

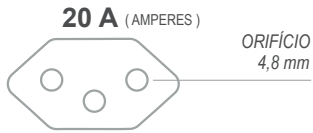

(12) Esta versão destina-se apenas para uso com animais. É vedada sua utilização para outros fins.

(13) Não faça adaptações ou use outros dispositivos que não sejam os fornecidos pelo fabricante.

(14) Acompanhe as primeiras secagens, até que você esteja familiarizado com o equipamento.

(15) Jamais deixe o aparelho desassistido quando em funcionamento, pois alguns animais podem desencadear situações de risco até fatais.

(16) Este aparelho não se destina à utilização por pessoas (inclusive crianças) com capacidades físicas, sensoriais ou mentais reduzidas, ou por pessoas com falta de experiência e conhecimento, a menos que tenham recebido instruções referentes à utilização do aparelho ou estejam sob a supervisão de uma pessoa responsável pela sua segurança. Recomenda-se que as crianças sejam vigiadas para assegurar que elas não estejam brincando com o aparelho. (Observação conforme norma ABNT NBR NM 60335-1).

(17) Se o cordão de alimentação está danificado, ele deve ser substituído pelo fabricante ou agente autorizado ou pessoa qualificada, a fim de evitar riscos. (Observação conforme norma ABNT NBR NM 60335-1).

(18) No caso do modelo inoxidável, para evitar pontos de corrosão, limpe o gabinete diariamente. Após a limpeza seque e aplique uma fina camada de vaselina líquida.

INSTALAÇÃO

A instalação da secadora é responsabilidade do comprador.
Por instalação entende-se qualquer das situações a seguir, a título exemplificativo, em conjunto ou isoladamente: adequação da rede elétrica (disjuntores, tomadas, fiação, aterramento, etc).
Puxadores e batentes das portas são regulados em fábrica.
Entretanto desníveis no piso exigirão nova regulagem que não está abrangida pela garantia e deve ser executada pelo usuário.

IMPORTANTE

Utilize um circuito e disjuntores termomagnéticos exclusivos para a proteção do equipamento e da rede elétrica contra sobrecorrentes. Para sua segurança, ligue corretamente o aterramento do seu produto. Caso não exista circuito, disjuntores termomagnéticos e uma tomada exclusivos, consulte um eletricista para instalá-los.

Verifique se a tensão elétrica está entre:

Tensão	Mínima	Máxima
127 V 220 V	117 V 202 V	130 V 231 V

Uma tensão diferente desses valores pode prejudicar o equipamento.

Esses dados têm como base o PRODIST (ANEEL) com vigência em 2021, os componentes dos aparelhos e testes já realizados, além da NBR-5410.*

Os fios da rede elétrica devem ser de cobre e ter seções mínimas conforme ABNT (NBR-5410).

Para sua segurança, ligue corretamente o aterramento do seu produto. A conexão incorreta pode resultar em acidentes com fogo, choque elétrico ou outros danos pessoais. Se o local não possuirum aterramento, providencie, consultando um eletricista de sua confiança.

Não coloque objetos sobre a máquina de secar para evitar danos ao gabinete.

Não conecte o fio de aterramento com o fio neutro, pois isso poderá energizar o equipamento, causando o risco de choque elétrico.

Tensões para o Brasil: *127 V ou 220 V, 60 Hz.*
Potência: *Rotomoldada / Inox (2.400W)*

Este equipamento atende às instruções do CONMETRO NBR 14136.

INSTRUÇÕES DE USO

1

Para ligar a secadora posicione a chave geral em "I" (Posição "I" ligado, "O" desligado).

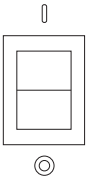

2

Pressione "P", no display será mostrada a indicação "SP" selecione com as teclas seta para cima ou seta para baixo a temperatura entre 20°C a 35°C.

3

Pressione "P", no display será mostrada a indicação "time", selecione com as teclas (seta para cima ou seta para baixo) o tempo desejado máximo de 2h. O controlador digital mostra o tempo no formato 00:00, sendo HH:MM, de maneira que a indicação 01:20 quer dizer 1 hora e 20 minutos.

4

Pressione "P" para confirmar a programação.

5

Para ligar/repetir/desligar pressione "F". Observe que o breve toque da tecla "F" não adicionará ou desligará a secadora. Essa tecla atua quando pressionada por mais de 2 segundos.

6

Se você não for mais usar a secadora (por exemplo ao final do expediente ou no intervalo do almoço) pressione "F" e a seguir desligue o interruptor.
Não deixe nunca a secadora em funcionamento desassistida!

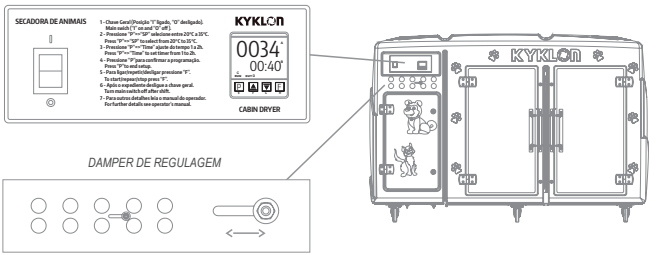

NOTA:

O controle digital sempre mostrará a tempertatura do interior da secadora. A temperatura que foi programada somente poderá ser visualizada em ambiente de programação, ou seja, ao pressionar a tecla "P".

Entenda o controle digital da sua secadora (Fig. 1):

A) 0034: indicador da temperatura.
B) 00:40: indicador do tempo de secagem.
C) Led RUN: aceso, indica o motor em funionamento.
D) Led OUT: aceso, indica resistência ligada.
E) Tecla P: pressionando com um breve toque você entra no ambiente de ajuste de tempo e temperatura.
F) Tecla seta para cima: funciona somente em ambiente de ajuste e serve para aumentar valores.
G) Tecla seta para baixo: funciona somente em ambiente de ajuste e serve para diminuir valores.
H) Tecla F: quando acionada por mais de 2 segundos liga, repete ou desliga a secadora.

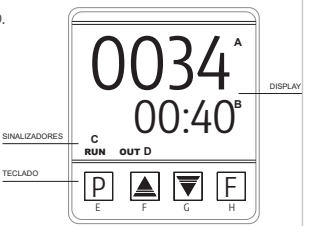

OPERAÇÃO:

Como as condições ambientais de temperatura e umidade variam de acordo com a região, sugerimos programar a temperatura de funcionamento da secadora em 32°C, mantendo o damper de regulagem e renovação do ar aberto durante o verão e fechado durante o inverno. Em locais com temperatura ambiente superior à temperatura programada, a tendência será da secadora trabalhar com a resistência desligada, uma vez que o sensor de temperatura que controla a resistência não permitirá que a mesma seja ligada quando o diferencial entre a temperatura programada e a do interior da secadora seja menor que 2°C. Neste caso apenas o ventilador permanecerá ligado, sem prejuízo do processo de secagem. Após banhar o animal, remova o excesso de água com soprador ou toalha. Ajuste a secadora para trabalhar a 32°C pelo tempo de 20 minutos. Coloque o animal no compartimento e ligue-a, se necessário repita o tempo.

MANUTENÇÃO

> As secadoras KYKLON são isentas de manutenção.

> Recomendamos uma limpeza higiênica do compartimento dos animais pelo menos uma vez ao dia.

> Para a limpeza geral da máquina não utilize produtos que contenham solventes ou abrasivos ou que possam agredir o aço inoxidável, pintura ou superfícies plásticas.

> Limpe os estrados, grade divisória e compartimento dos animais com escova macia, pano, esponja e sabão ou desinfetante.

> Não utilize objetos como facas, lâminas, instrumentos pontiagudos, pois podem danificar os revestimentos.

> Mantenha limpa a janela de retorno do ar (janela superior localizada no compartimento dos animais). Quando bloqueada por pelos retarda a secagem.

ATENÇÃO: sempre que for limpar a secadora, desligue-a da tomada

SOLUÇÕES DE PROBLEMAS

PROBLEMA	CAUSAS	SOLUÇÕES
A secadora parou de funiconar (Painel sem energia quando a tecla "I" / "O" está na posição "I".	*Não há tensão na tomada.* *Disjuntor desligado.* *Cabo elétrico interrompido.* *Interruptor com defeito.* *Terminais soltos.* *Motor elétrico com defeito.* *Queda de energia elétrica.* *Aparelho ligado em tensão errada.*	*Alimentar a tomada.* *Ligue o disjuntor.* *Procure o Serviço Autorizado.* *Aguarde o retorno da energia.* *Ligar na tensão correta.*
O painel tem iluminação, mas o motor nao liga.	*Linha com tensão errada.*	*Verifique a tensão na linha.*[1]
Ruídos estranhos.	*Acúmulo de sujeira no rotor (siroco).* *Pane no motor elétrico.* *Rotor deslocado.*	*Procure o Serviço Autorizado.*
A(s) porta(s) abre(m) ou fecha(m) com dificuldade ou fazem ruído.	*O piso onde a secadora foi colocada está desnivelado.*	*Nivele a secadora.* *Ajuste as portas através da regulagem dos puxadores e batentes.*
Choque ao tocar a secadora.	*Falta de aterramento.*	*Utilize tomada adequada ao plugue da secadora e providencie o devido aterramento.*
Tomada ou plugue esquentam muito ou derretendo.	*Mau contato entre plugue e tomada.* *Instalação elétrica defeituosa/mau dimensionada.*	*Trocar tomada.* *Corrigir a instalação elétrica.*
Valores estranhos no painel.	*Pane elétrica.*	*Procure o Serviço Autorizado.*

1. Caso o aparelho seja 127 V e for ligado em 220 V provavelmente o dano será irreversível, sendo necessária a substituição do motor, resistência e demais dispositivos eltro-eletrônicos. Caso seja 220 V e for ligado em 127 V provavelmente danificará o controlador digital.

GARANTIA

Este produto está garantido pela CLIPPERTEC INDUSTRIAL E COMERCIAL LTDA pelo período indicado no manual de instruções do aparelho e abaixo discriminado, a contar da data da nota fiscal de venda ao consumidor final, contra defeitos de fabricação e/ou funcionamento que se apresentarem neste período, considerando seu uso em condições normais a que se destina.

CONDIÇÕES DA GARANTIA

1. Qualquer defeito que for constatado neste aparelho deverá ser comunicado imediatamente ao Serviço Autorizado.

2. Esta garantia abrange a troca gratuita das partes, peças e componentes que apresentarem defeitos de fabricação, além da mão de obra utilizada no serviço respectivo.

3. Os serviços mencionados no presente certificado serão prestados gratuitamente nos Serviços Autorizados locais. Nas localidades onde a CLIPPERTEC não mantiver Serviços Autorizados, os defeitos deverão ser comunicados ao revendedor ou fabricante.

Acaso a assistência técnica da CLIPPERTEC seja acionada para validação a garantia e conserto, e seja constatado pela mesma que não há defeito no aparelho ou que o defeito decorre de fator externo ao mesmo, a CLIPPERTEC reserva-se o direito de cobrar o valor da visita técnica do Serviço Autorizado.

4. Esta garantia perderá totalmente sua validade se ocorrerem quaisquer das hipóteses a seguir mencionadas:

> Por danos causados devido à manutenção incorreta ou em desacordo com o manual de instruções, que inclui, mas não limita a: limpeza e troca de elementos filtrantes e operação sem filtro de ar.

> *Se o produto for utilizado em desacordo com as instruções constantes no Manual de Instruções.*

> *Se o produto for examinado, alterado, ajustado ou houver a tentativa de conserto por oficina ou pessoa não autorizada pelo fabricante.*

> *Se o produto for ligado em tensão elétrica diversa da indicada no aparelho*

> *Se o defeito apresentado for causado em decorrência do mau uso do produto ou acidente.*

> *Por casos fortuitos ou de força maior, bem como aqueles causados por agentes da natureza.*

> *Se o lacre foi violado por pessoa ou empresa não autorizada pelo fabricante.*

>Rede elétrica deficiente.

Excluem-se da garantia:

Quebra de vidros ou plásticos, itens móveis com desgaste natural pelo efeito do trabalho (como rodízios, carvões e fechaduras), pintura e componentes ferrosos por danos causados por agentes oxidantes do ambiente, defeitos causados por deficiência ou mau funcionamento na instalação elétrica; mau uso, uso inadequado ou desconforme orientação do fabricante.

5. Esta garantia anula qualquer outra assumida por terceiros, não estando nenhuma empresa ou pessoa habilitada a fazer exceções ou assumir compromissos em nome da CLIPPERTEC, salvo com prévia autorização por escrito.

6. Prazos de garantia:

Sopradores: garantia legal 3 (três) meses. Total da garantia 3 (três) meses.

Trelas (Guias), Estojo para lâminas e banho fácil: garantia legal 3 (três) meses. Total da garantia 3 (três) meses.

Secadores e Afiadoras: garantia legal 3 meses. Garantia contratual 9 meses. Total da garantia 12 (doze) meses.

Máquinas de Secar: estão cobertas contra defeitos de fabricação pelo prazo total de 3 anos, somadas a garantia legal prevista no Código de Defesa do Consumidor de 90 dias e a garantia contratual aqui estabelecida, complementar à legal, de 2 anos e 9 meses, iniciando-se a contagem do prazo da data de emissão da nota fiscal de compra. No primeiro ano de garantia (incluindo-se aí os 90 dias da garantia legal) as despesas com serviço e peças, cujos defeitos decorram de forma comprovada da fabricação ou montagem, correrão por conta da Clippertec. Nos dois anos seguintes e restantes a garantia cobrirá exclusivamente a reposição de peças, não contemplando o serviço.

7. Para informações da rede autorizada, por favor entre em contato com seu revendedor ou acesse o site www.clippertec.com.br ou entre em contato pelo telefone 51 3471-4001 ou pelo e-mail ***clippertec@clippertec.com.br.***

Expirado o prazo de vigência desta garantia, cessará toda e qualquer responsabilidade da CLIPPERTEC quanto à validade dos termos estipulados neste certificado.

VÁLIDO APENAS PARA O BRASIL.

KYKLON

1996

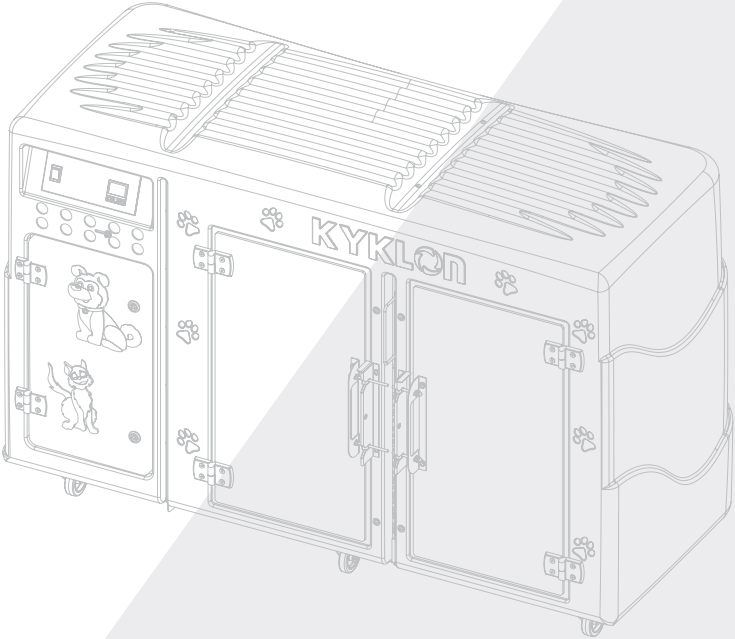

VERSÃO 05 - IMAGENS MERAMENTE ILUSTRATIVAS - MAIO 2022

Fabricados por

Clippertec®

CLIPPERTEC INDUSTRIAL E COMERCIAL LTDA
Caixa postal 1522 - Centro - Cachoeirinha/RS - Brasil - CEP 94930370
Fone: +55 (51) 3471-4001 | Fax: +55 (51) 3041-0015
www.kyklon.com.br | clippertec@clippertec.com.br

kyklonpet